小　学　生　の　部

上(左)が赤

試合場	試合順序			
第1試合場	A-B	A	若葉剣道会A	2
		B	周布剣道会B	1
	C-B			
	C-A	C	日高剣道会	3
	A-B	A	常盤剣道会A	2
		B	吉岡剣道会	0
	C-B			
	C-A	C	丹原町剣道連盟A	2
第2試合場	A-B	A	新居浜市剣道連盟	1
		B	建武館Z	2
	C-B			
	C-A	C	松山南剣道会A	0
	A-B	A	吉井剣道会	1
		B	常盤剣道会C	0
	C-B			
	C-A	C	宮窪剣道会	3
第3試合場	A-B	A	広島亀山剣道クラブ	2(4)
		B	日桜清	0
	C-B			
	C-A	C	楠河剣道会A	2(3)

若葉剣道会A	2	3	1
常盤剣道会A	1(代)	6	2
建武館Z	1	3	0
宮窪剣道会	0	6	2
広島亀山剣道クラブ	0	3	0

若葉剣道会A	1	7	
常盤剣道会A	2		
建武館Z	0	7	
宮窪剣道会	2		
宮窪剣道会	1(本)	2-8	
広島亀山剣道クラブ	1		

常盤剣道会A	0	1-8	
宮窪剣道会	1		
宮窪剣道会	1		

優勝			
久万剣道スポ少			
宮窪剣道会	1		
久万剣道スポ少	1(本)	4-8	
久万剣道スポ少	1		

周布剣道会A	0	5-8	
久万剣道スポ少	1		

壬生川剣道会	1	5-8	
周布剣道会A	1(本)		
丹原町剣道連盟B	1	7	
周布剣道会A	2		
久万剣道スポ少	2	7	
建武館X	1		

壬生川剣道会	2	3	1
丹原町剣道連盟B	1(本)	3	2
周布剣道会A	2	6	2
久万剣道スポ少	3	3	1
建武館X	0	6	0

上(左)が赤

試合順序				
A-B	A	壬生川剣道会	1	第6試合場
	B	若葉剣道会B	1	
C-B				
C-A	C	波止浜剣友会	2	
A-B	A	味酒剣道会	0	第5試合場
	B	丹原町剣道連盟B	1	
C-B				
C-A	C	立花鳥生剣道会	1	
A-B	A	周布剣道会A	1	
	B	松山南剣道会B	1	
C-B				
C-A	C	富田少年剣道会	1	
A-B	A	久万剣道スポ少	2	第4試合場
	B	楠河剣道会B	0	
C-B				
C-A	C	乃万剣道会	1	
A-B	A	建武館X	3	
	B	常盤剣道会B	0	
C-B				
C-A	C	国清桜	1	

中　学　生　の　部

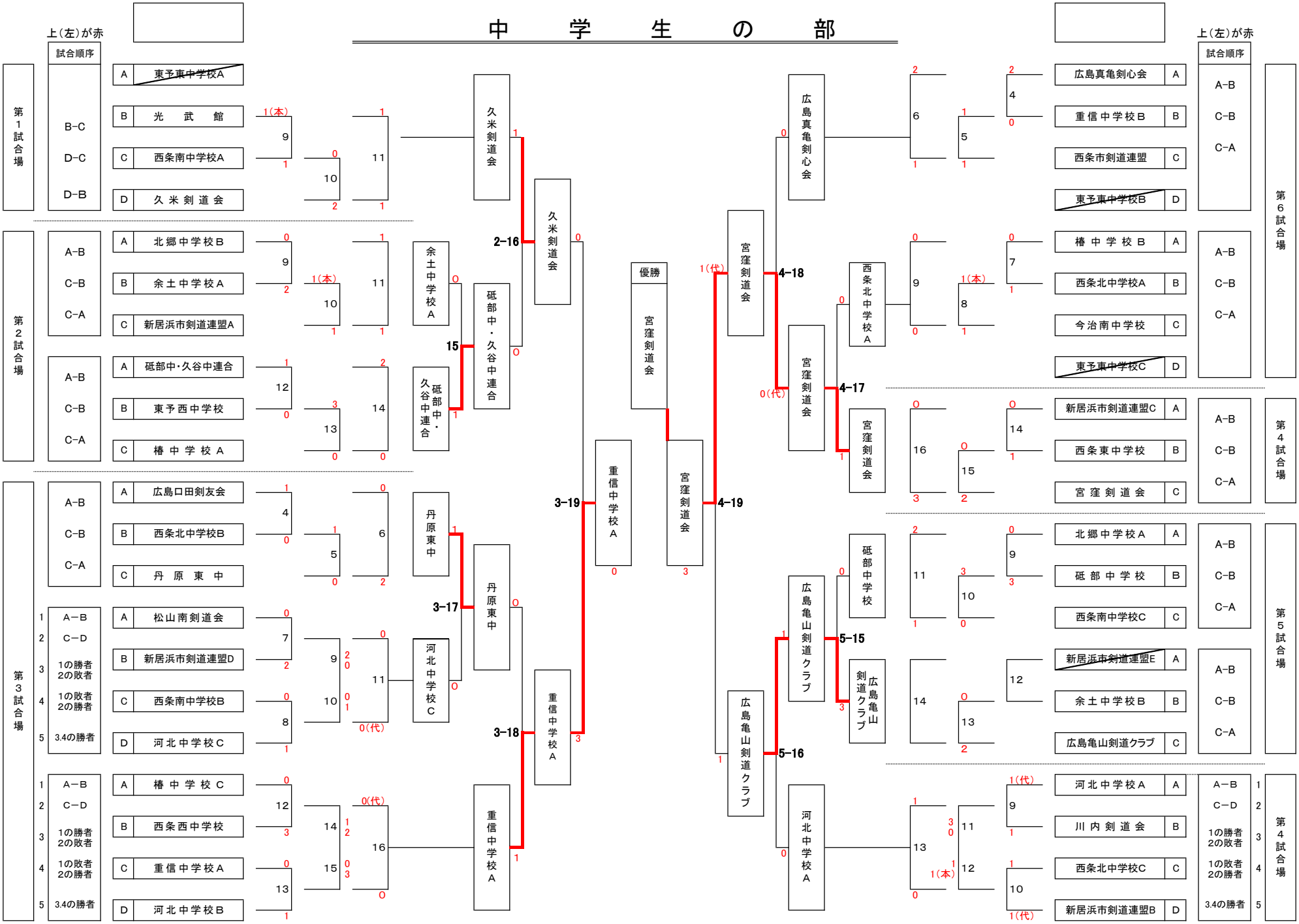
上(左)が赤
試合順序
第1試合場
B-C
D-C
D-B
A 東予東中学校A
B 光　武　館
C 西条南中学校A
D 久 米 剣 道 会
第2試合場
A-B
C-B
C-A
A 北郷中学校B
B 余土中学校A
C 新居浜市剣道連盟A
A-B
C-B
C-A
A 砥部中・久谷中連合
B 東予西中学校
C 椿 中 学 校 A
第3試合場
A-B
C-B
C-A
A 広島口田剣友会
B 西条北中学校B
C 丹　原　東　中
1 A-B
2 C-D
3 1の勝者 2の敗者
4 1の敗者 2の勝者
5 3.4の勝者
A 松山南剣道会
B 新居浜市剣道連盟D
C 西条南中学校B
D 河北中学校C
A 椿 中 学 校 C
B 西条西中学校
C 重信中学校A
D 河北中学校B
1(本)
0(代)
久米剣道会
余土中学校A
砥部中・久谷中連合
砥部中・久谷中連合
丹原東中
丹原東中
河北中学校C
重信中学校A
2-16
15
3-17
3-18
久米剣道会
砥部中・久谷中連合
重信中学校A
3-19
重信中学校A
優勝
宮窪剣道会
宮窪剣道会
4-19
宮窪剣道会
広島亀山剣道クラブ
広島真亀剣心会
宮窪剣道会
4-18
宮窪剣道会
4-17
西条北中学校A
宮窪剣道会
広島亀山剣道クラブ
5-15
広島亀山剣道クラブ
5-16
砥部中学校
広島亀山剣道クラブ
河北中学校A
1(代)
0(代)
1(本)
上(左)が赤
試合順序
第6試合場
A-B
C-B
C-A
A 広島真亀剣心会
B 重 信 中 学 校 B
C 西条市剣道連盟
D 東予東中学校B
A 椿 中 学 校 B
B 西条北中学校A
C 今 治 南 中 学 校
D 東予東中学校C
第4試合場
A-B
C-B
C-A
A 新居浜市剣道連盟C
B 西 条 東 中 学 校
C 宮 窪 剣 道 会
第5試合場
A-B
C-B
C-A
A 北 郷 中 学 校 A
B 砥 部 中 学 校
C 西条南中学校C
A-B
C-B
C-A
A 新居浜市剣道連盟E
B 余 土 中 学 校 B
C 広島亀山剣道クラブ
第4試合場
1 A-B
2 C-D
3 1の勝者 2の敗者
4 1の敗者 2の勝者
5 3.4の勝者
A 河 北 中 学 校 A
B 川 内 剣 道 会
C 西条北中学校C
D 新居浜市剣道連盟B
1(代)
1(本)

18チーム

チーム合計年齢90歳未満の部

上（左）が赤

試合場	試合順序												
第2試合場	A－B	A	聖カタリナ大学A	3	17	0	1	18	2	3	19	0	聖カタリナ大学A
	C－B	B	今治明徳矢田分校										
	C－A	C	丹原高校B										
第1試合場	A－B	A	丹原町剣道連盟	2	12	1	1	13	1（本）	2	14	0	丹原町剣道連盟
	C－B	B	伊予高校B										
	C－A	C	松山商業高校A										
	A－B	A	広島翔洋高校OG会	3	15	0	0	16	3	3	17	0	広島翔洋高校OG会
	C－B	B	今治西高校B										
	C－A	C	大洲高校										
第6試合場	A－B	A	丹原高校A	2	10	0	0	11	2	1	12	2	南宇和高校
	C－B	B	松山商業高校B										
	C－A	C	南宇和高校										
	A－B	A	聖カタリナ大学B	1	13	0	2	14	0	2	15	1	聖カタリナ大学B
	C－B	B	伊予高校A										
	C－A	C	新居浜東高校										
第6試合場	A－B	A	西条市剣道連盟	2	17	0	1（本）	18	1	2	19	0	西条市剣道連盟
	C－B	B	松山商業高校C										
	C－A	C	今治西高校A										

聖カタリナ大学A	1（本）	1-19	聖カタリナ大学A	2	優勝	聖カタリナ大学A
丹原町剣道連盟	0	18	広島翔洋高校OG会	1		
広島翔洋高校OG会	1					
南宇和高校	1	16	聖カタリナ大学B	1	西条市剣道連盟	0
聖カタリナ大学B	1（代）					
西条市剣道連盟	1（代）	6-20				

13チーム
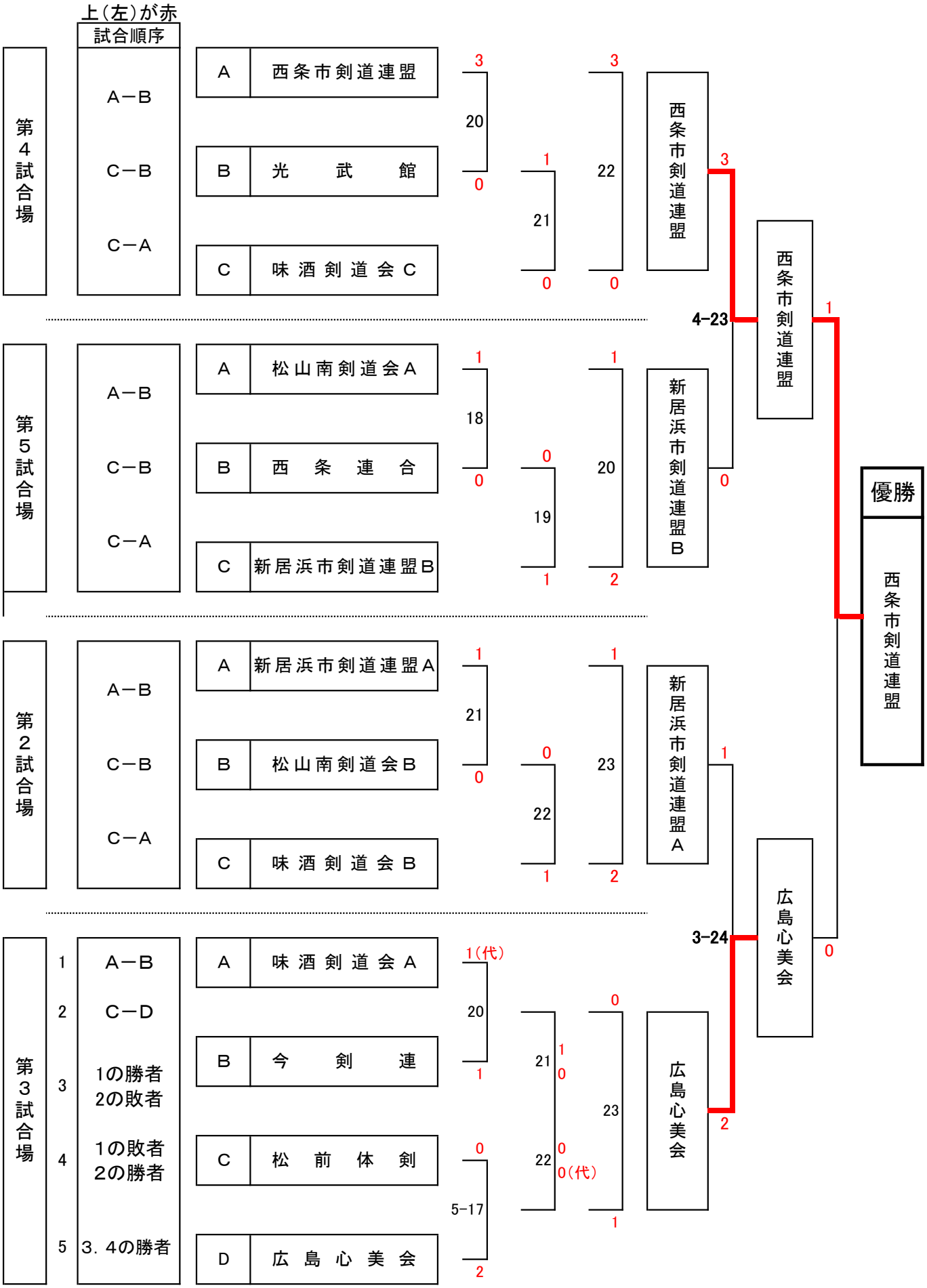
チーム合計年齢90歳以上の部