小　学　生　の　部

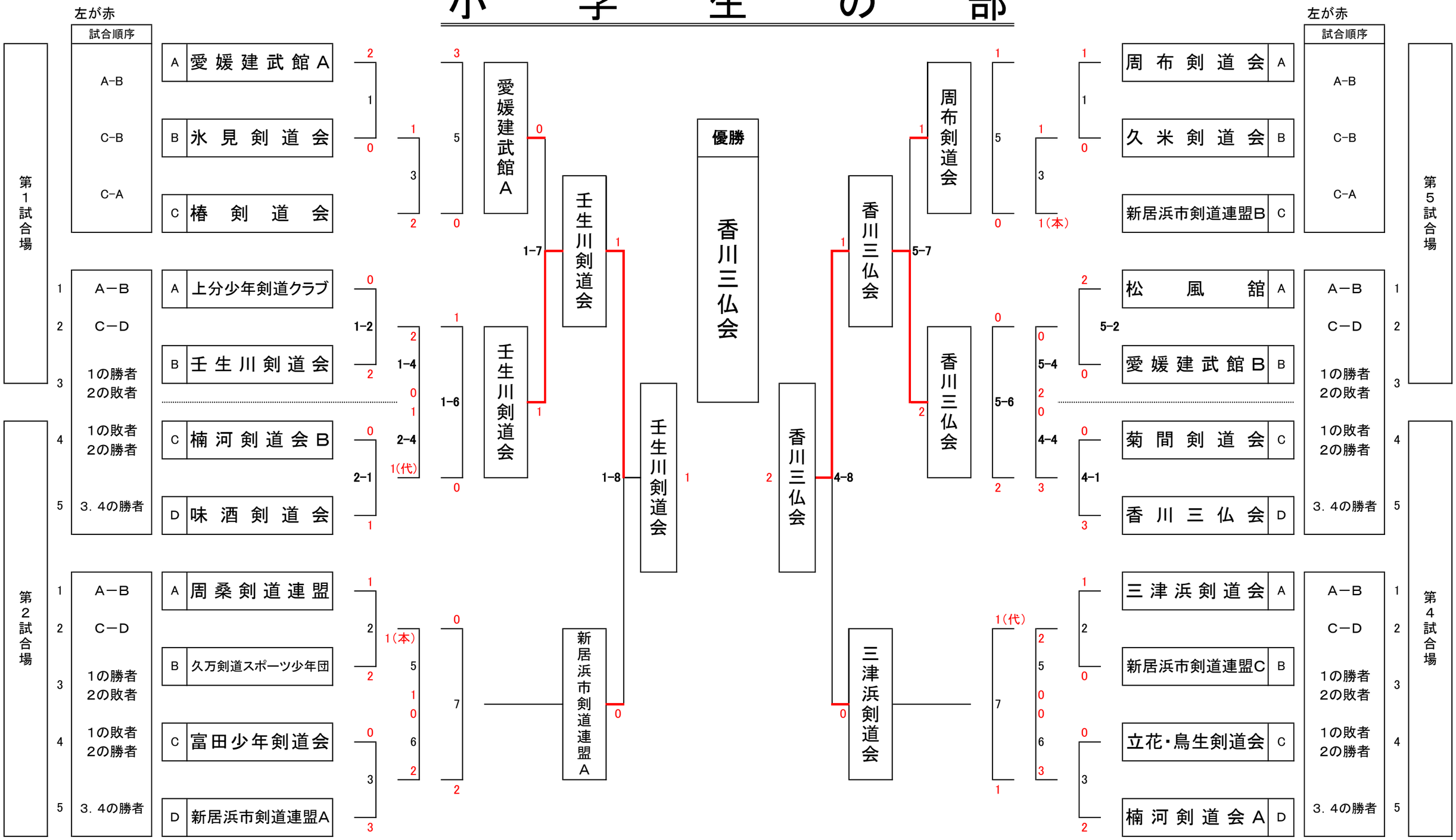
左が赤
試合順序
第1試合場
A-B
C-B
C-A
A 愛媛建武館A
B 氷見剣道会
C 椿剣道会
A－B
C－D
1の勝者 2の敗者
1の敗者 2の勝者
3．4の勝者
A 上分少年剣道クラブ
B 壬生川剣道会
C 楠河剣道会B
D 味酒剣道会
第2試合場
A－B
C－D
1の勝者 2の敗者
1の敗者 2の勝者
3．4の勝者
A 周桑剣道連盟
B 久万剣道スポーツ少年団
C 富田少年剣道会
D 新居浜市剣道連盟A
愛媛建武館A
壬生川剣道会
壬生川剣道会
新居浜市剣道連盟A
壬生川剣道会
優勝
香川三仏会
香川三仏会
香川三仏会
三津浜剣道会
周布剣道会
香川三仏会
周布剣道会
久米剣道会
新居浜市剣道連盟B
松風舘
愛媛建武館B
菊間剣道会
香川三仏会
三津浜剣道会
新居浜市剣道連盟C
立花・鳥生剣道会
楠河剣道会A
第5試合場
第4試合場

中　学　生　の　部

上(左)が赤

試合場	試合順序				
第3試合場	1	A－B	A	東予西中学校	2
	2	C－D	B	四国中央連合	1
	3	1の勝者 2の敗者	C	今治明徳中学校B	0
	4	1の敗者 2の勝者	D	椿剣道会	3
	5	3．4の勝者			
第3試合場	1	A－B	A	新居浜市剣道連盟D	0
	2	C－D	B	河北中学校B	2
	3	1の勝者 2の敗者	C	味酒剣道会	0
	4	1の敗者 2の勝者	D	大島中学校A	2
	5	3．4の勝者			
第2試合場	1	A－B	A	大川中学校A	3
	2	C－D	B	今治東中等教育学校	0
	3	1の勝者 2の敗者	C	~~西条東中学校A~~	
	4	1の敗者 2の勝者	D	新居浜市剣道連盟E	
	5	3．4の勝者			
第1試合場	1	A－B	A	西条北中学校B	0
	2	C－D	B	新居浜市剣道連盟A	1
	3	1の勝者 2の敗者	C	川之江南中学校	0
	4	1の敗者 2の勝者	D	丹原東中学校A	2
	5	3．4の勝者			

1	2	2	5	0	0	6	2	9	1	1(本)	椿剣道会
		1									
		1									
0	2	0	0	8	3	3	2	10	0	3	大島中学校A
		3									
		2									
3	1	8	11	1(本)	1	12	0	3	1	0	大川中学校A
		0									
0	1	9	11	1	0	12	3	13	1(本)	2	丹原東中学校A
		1									
		0									
		10									
		2									

0	3-11	1(本)	大島中学校A		
1					
1-15	0	大島中学校A	優勝	久万中学校	
1	1-14	1	丹原東中学校A		
1(本)					

0	6-11	0	河北中学校A	2	3	5	0	1(代)	6	1	1(代)
		1									
2	4-15	1	龍雲中学校	0	1	7	0	0	8	3	0
1	4-14	0	久万中学校	3	11	0	0	12	3	0	3
		1	東予東中学校	0	1	10	0	0	11	2	0

試合場	試合順序				
第6試合場	1	A－B	A	河北中学校A	1(代)
	2	C－D	B	新居浜市剣道連盟B	1
	3	1の勝者 2の敗者	C	今治明徳中学校A	2
	4	1の敗者 2の勝者	D	西条東中学校B	1
	5	3．4の勝者			
第6試合場	1	A－B	A	西条南中学校	0
	2	C－D	B	大島中学校B	3
	3	1の勝者 2の敗者	C	久米剣道会	0
	4	1の敗者 2の勝者	D	龍雲中学校	1
	5	3．4の勝者			
第4試合場	1	A－B	A	久万中学校	3
	2	C－D	B	三島西中学校	0
	3	1の勝者 2の敗者	C	西条北中学校A	3
	4	1の敗者 2の勝者	D	大川中学校B	0
	5	3．4の勝者			
第5試合場	1	A－B	A	新居浜市剣道連盟C	0
	2	C－D	B	丹原東中学校B	1
	3	1の勝者 2の敗者	C	南東連合	0
	4	1の敗者 2の勝者	D	東予東中学校	3
	5	3．4の勝者			

上(左)が赤

合計年齢９０歳未満の部

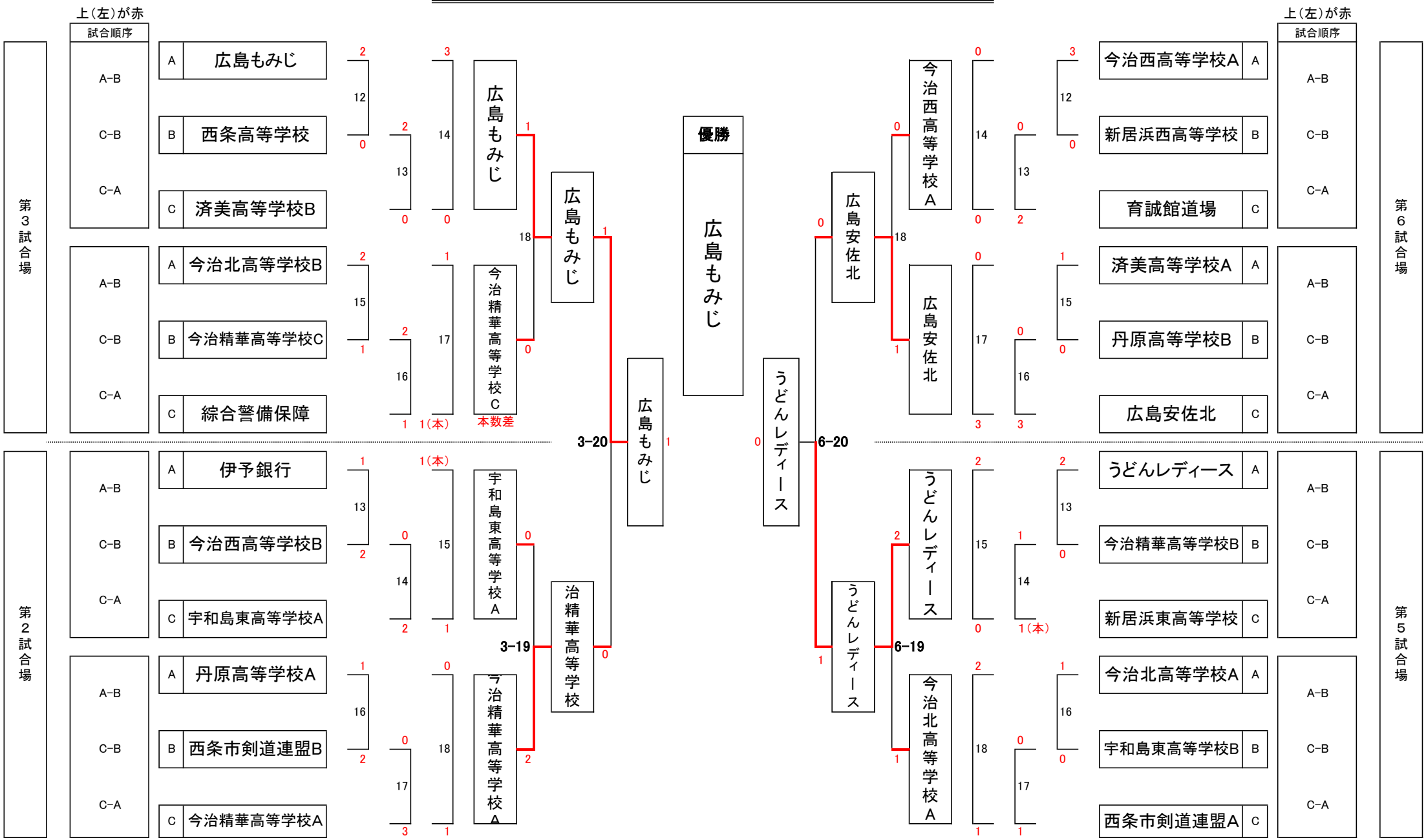
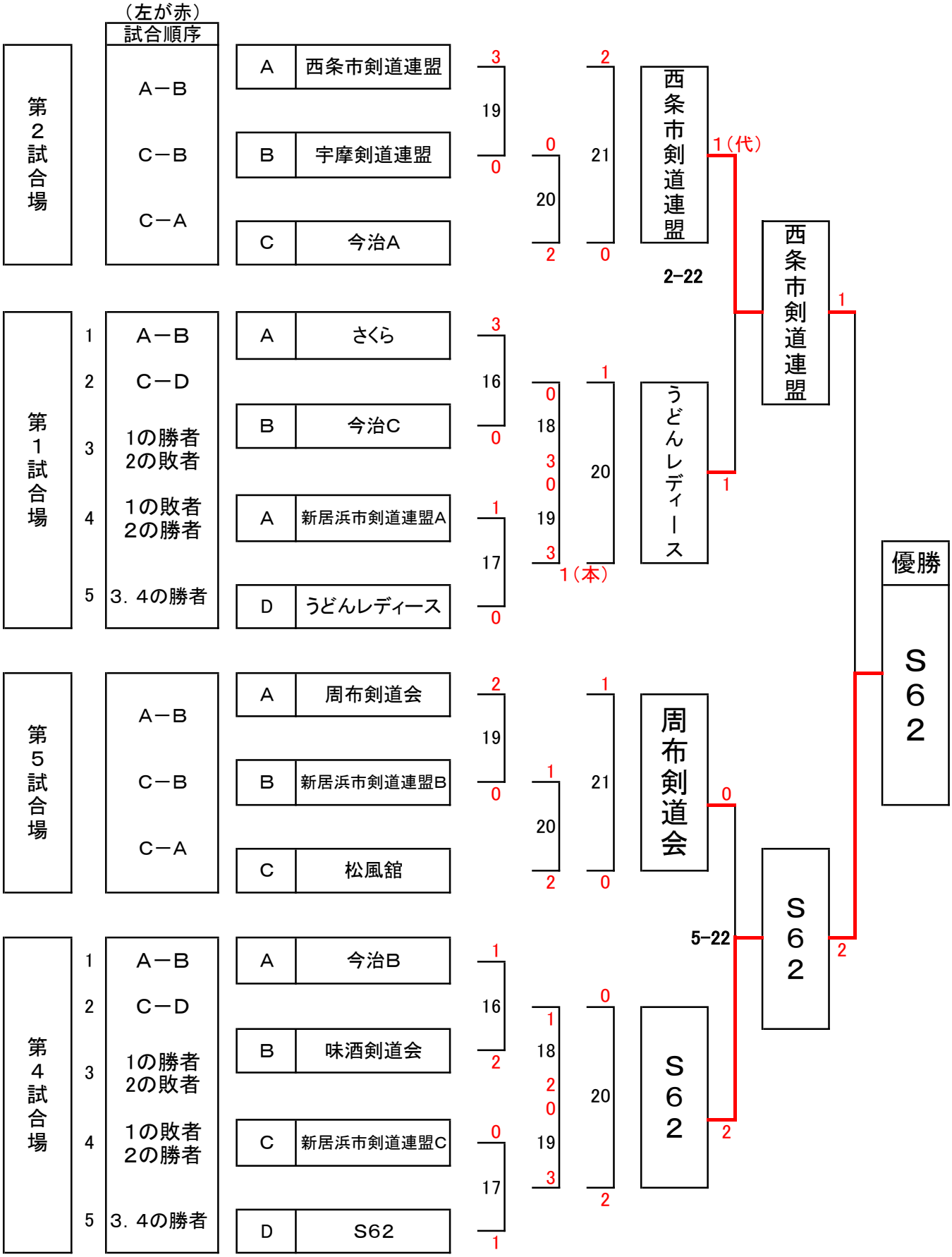
チーム合計年齢90歳以上の部