第17回　西条市スポーツ少年団剣道大会成績表

2022年12月4日　　午前9時開会

西条市東予体育館

団　体　試　合	優勝(トロフィー)	準優勝(トロフィー)	第３位（賞状）	第３位（賞状）
小学生　低学年の部	周布剣道スポーツ少年団A	吉岡剣道スポーツ少年団A	建武館スポーツ少年団B	建武館スポーツ少年団A
小学生　高学年の部	周布剣道スポーツ少年団	丹原町剣道スポーツ少年団	西条武徳殿スポーツ少年団	壬生川剣道スポーツ少年団

個　人　試　合	優勝(賞状)	準優勝(賞状)	第３位（賞状）	第３位（賞状）
小学　1年生以下男子	周布剣道スポーツ少年団 山下　晴生（ヤマシタ　ハルキ）	西条武徳殿スポーツ少年団 川上　歩己（カワカミ　アユキ）	丹原町剣道スポーツ少年団 越智　一翔（オチ　カズト）	周布剣道スポーツ少年団 首藤　寿都（ストウ　ヒサト）
小学　1年生以下女子	周布剣道スポーツ少年団 松岡　璃來（マツオカ　リコ）	周布剣道スポーツ少年団 吉木　央夏（ヨシキ　オウカ）	丹原町剣道スポーツ少年団 越智　舞咲（オチ　マイサ）	周布剣道スポーツ少年団 川村　心海（カワムラ　ミウ）
小学　2年生男子	建武館スポーツ少年団 真鍋　秀彪（マナベ　シュウト）	建武館スポーツ少年団 白石　千畝（シライシ　チウネ）	鱗道館スポーツ少年団 村上　凪人（ムラカミ　ナギト）	建武館剣道スポーツ少年団 徳永　彪冴（トクナガ　ヒョウガ）
小学　2年生女子	吉岡剣道スポーツ少年団 白雪　姫葵（シラユキ　ヒマリ）	西条武徳殿スポーツ少年団 古谷　彩栞（フルヤ　イオリ）	西条武徳殿スポーツ少年団 川谷　唯菜（カワタニ　ユイナ）	西条武徳殿スポーツ少年団 井出　千景（イデ　チカゲ）
小学　3年生男子	周布剣道スポーツ少年団 越智　蒼真（オチ　ソオマ）	周布剣道スポーツ少年団 山下　幸士郎（ヤマシタ　コウウシロウ）	周布剣道スポーツ少年団 永井　宏一郎（ナガイ　コウイチロウ）	建武館剣道スポーツ少年団 明野　蓮士（ミョウノ　レント）
小学　3年生女子	周布剣道スポーツ少年団 松岡　優來（マツオカ　ユラ）	吉岡剣道スポーツ少年団 駄馬　葵（ダバ　アオイ）	吉岡剣道スポーツ少年団 櫛部　柚菜（クシベ　ユナ）	吉岡剣道スポーツ少年団 村上　栞菜（ムラカミ　カンナ）
小学　4年生男子	西条武徳殿スポーツ少年団 永井　温人（ナガイ　ハルト）	建武館スポーツ少年団 四之宮　周大（シノミヤ　シュウ）	建武館剣道スポーツ少年団 越智　皇介（オチ　オウスケ）	西条武徳殿スポーツ少年団 長野　琉輝星
小学　4年生女子	建武館スポーツ少年団 越智　綺良（オチ　キイラ）	吉岡剣道スポーツ少年団 青野　陽葵（アオノ　ハルア）	鱗道館スポーツ少年団 首藤　杏梨（ストウ　アンリ）	丹原町剣道スポーツ少年団 越智　夏帆（オチ　カホ）
小学　5年生男子	周布剣道スポーツ少年団 松岡　蒼和（マツオカ　ソオワ）	丹原町剣道スポーツ少年団 越智　亮太（オチ　リョウタ）	鱗道館スポーツ少年団 菅　浩平（カン　コウヘイ）	壬生川剣道スポーツ少年団 光藤　亮登（ミツフジ　アキト）
小学　5年生女子	建武館スポーツ少年団 真鍋　杏珠（マナベ　アズ）	鱗道館スポーツ少年団 丹美　凪（タンミ　ナギ）	壬生川剣道スポーツ少年団 佐伯　柚香（サイキ　ユカ）	石峯館剣道スポーツ少年団 大澤　亜美（オオサワ　アミ）
小学　6年生男子	西条武徳殿スポーツ少年団 永井　結人（ナガイ　ユイト）	丹原町剣道スポーツ少年団 今井　治士朗（イマイ　ナオシロウ）	丹原町剣道スポーツ少年団 西川　将平（ニシカワ　ショウヘイ）	建武館剣道スポーツ少年団 加藤　蓮雄（カトウ　レオ）
小学　6年生女子	周布剣道スポーツ少年団 首藤　沙英子（ストウ　サエコ）	吉岡剣道スポーツ少年団 村上　胡桃（ムラカミ　クルミ）	西条武徳殿スポーツ少年団 小寺　早恵（コデラ　サエ）	楠河剣道スポーツ少年団 津國　美十（ツクニ　ミト）
中学生　男子	周布剣道スポーツ少年団 首藤　杏一朗（ストウ　キョウイチロウ）	周布剣道スポーツ少年団 松岡　凛空（マツオカ　リクウ）	周布剣道スポーツ少年団 佐山　太一（サヤマ　タイチ）	丹原町剣道スポーツ少年団 今井　聡一朗（イマイ　ソウイチロウ）
中学生　女子	建武館スポーツ少年団 越智　愛良（オチ　アイラ）	周布剣道スポーツ少年団 杉野　星梨香（スギノ　セリカ）	周布剣道スポーツ少年団 井上　音（イノウエ　オト）	建武館剣道スポーツ少年団 田中　李幸（タナカ　リコ）

出場者数(実人数)　144人

競技(表彰式含む)終了時刻　　15時00分

団体　低学年の部

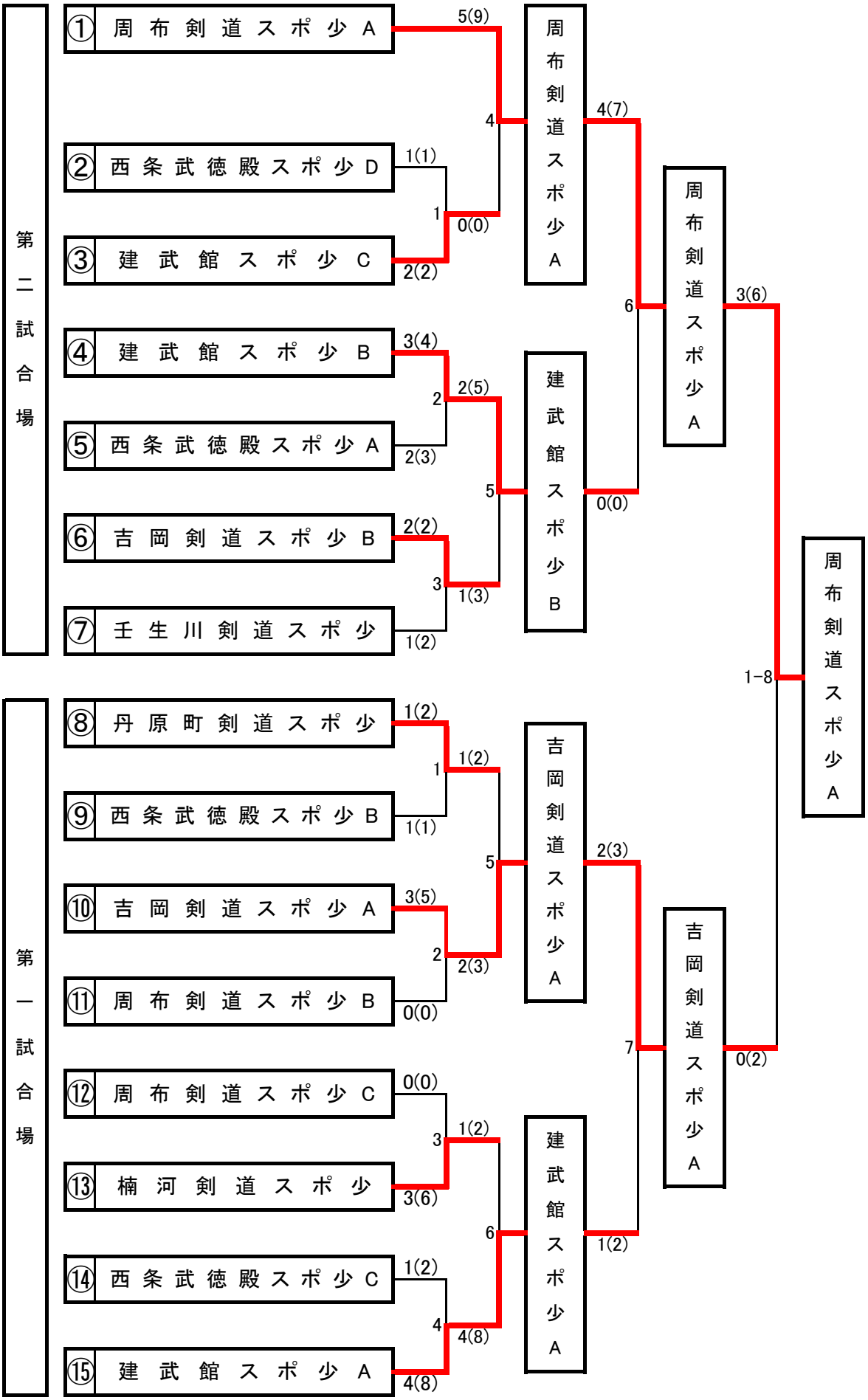
第二試合場
①周布剣道スポ少A
②西条武徳殿スポ少D
③建武館スポ少C
④建武館スポ少B
⑤西条武徳殿スポ少A
⑥吉岡剣道スポ少B
⑦壬生川剣道スポ少
第一試合場
⑧丹原町剣道スポ少
⑨西条武徳殿スポ少B
⑩吉岡剣道スポ少A
⑪周布剣道スポ少B
⑫周布剣道スポ少C
⑬楠河剣道スポ少
⑭西条武徳殿スポ少C
⑮建武館スポ少A
5(9)
1(1)
0(0)
2(2)
3(4)
2(5)
2(3)
5
2(2)
1(3)
1(2)
4
1(2)
1(1)
5
3(5)
2(3)
0(0)
0(0)
1(2)
3(6)
6
1(2)
4(8)
4(8)
周布剣道スポ少A
建武館スポ少B
吉岡剣道スポ少A
建武館スポ少A
4(7)
0(0)
2(3)
1(2)
6
7
周布剣道スポ少A
吉岡剣道スポ少A
3(6)
0(2)
1-8
周布剣道スポ少A

団体　高学年の部

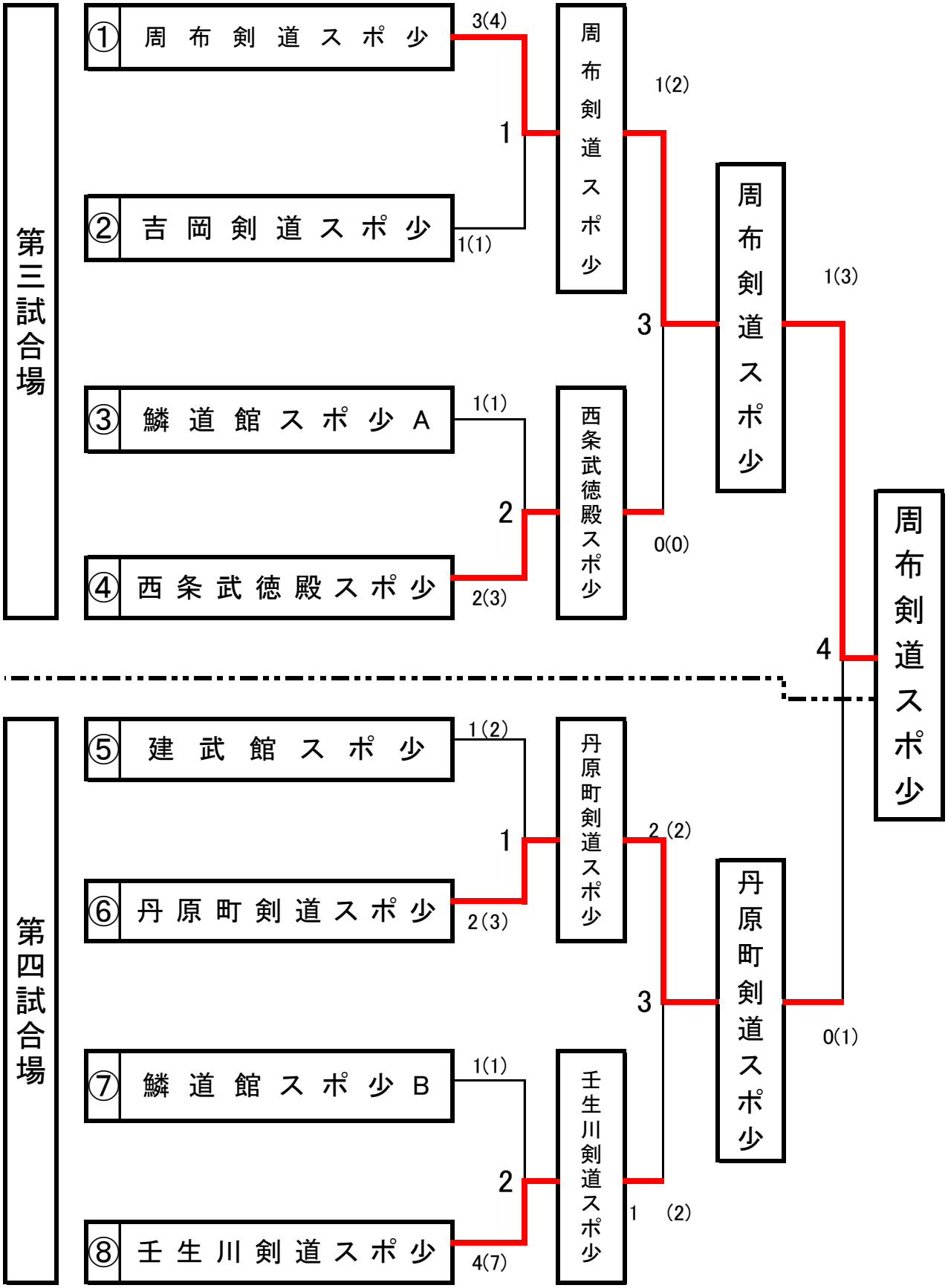
第三試合場
①　周布剣道スポ少
3(4)
②　吉岡剣道スポ少
1(1)
1
周布剣道スポ少
1(2)
③　鱗道館スポ少A
1(1)
④　西条武徳殿スポ少
2(3)
2
西条武徳殿スポ少
0(0)
3
周布剣道スポ少
1(3)
4
周布剣道スポ少
第四試合場
⑤　建武館スポ少
1(2)
⑥　丹原町剣道スポ少
2(3)
1
丹原町剣道スポ少
2(2)
⑦　鱗道館スポ少B
1(1)
⑧　壬生川剣道スポ少
4(7)
2
壬生川剣道スポ少
1　(2)
3
丹原町剣道スポ少
0(1)