個人戦

小学5年生以上の部

個人戦

80 名

	選手名	所属
1	志賀 ののか	建武館
2	武井 文音	三津浜
3	林 美紗希	晴心
4	鈴 心美	北条
5	大岡 優奈	松山南
6	奥田 優珠	新居浜
7	松本 桃子	今剣連
8	松岡 桃永	剣喜智
9	谷松 稟花	砥部
10	野中 楓夏	東温
11	杉村 心	今剣連
12	福住 陽咲	椿
13	松永 小夏	南輝
14	吉本 葵	鱗道館
15	今村 さくら	飯岡
16	駄場 葵	吉岡
17	寺嶋 郁香	八幡浜
18	森 花憐	新居浜
19	瀬川 凛香	こまち
20	門脇 菜花	富田
21	宮崎 心	久万
22	西森 菜都	三津浜
23	浮橋 心菜	新居浜
24	八木 柑凪	今剣連
25	河谷 唯菜	武徳殿
26	相澤 紗那	可知
27	渡部 由珠	東温
28	~~竹本 美心~~	~~松山南~~
29	白雪 姫葵	吉岡
30	柴田 のどか	若獅子会
31	篠原 梓	剣喜智
32	五十嵐 あおい	新居浜
33	山下 加純	こまち
34	村佐 京	八幡浜
35	渡邊 栞奈	今剣連
36	山崎 円花	飯岡
37	徳永 一華	松山南
38	仙波 はな恵	富田
39	綾部 杏	南輝
40	村上 恵菜	松山

上段が(赤)

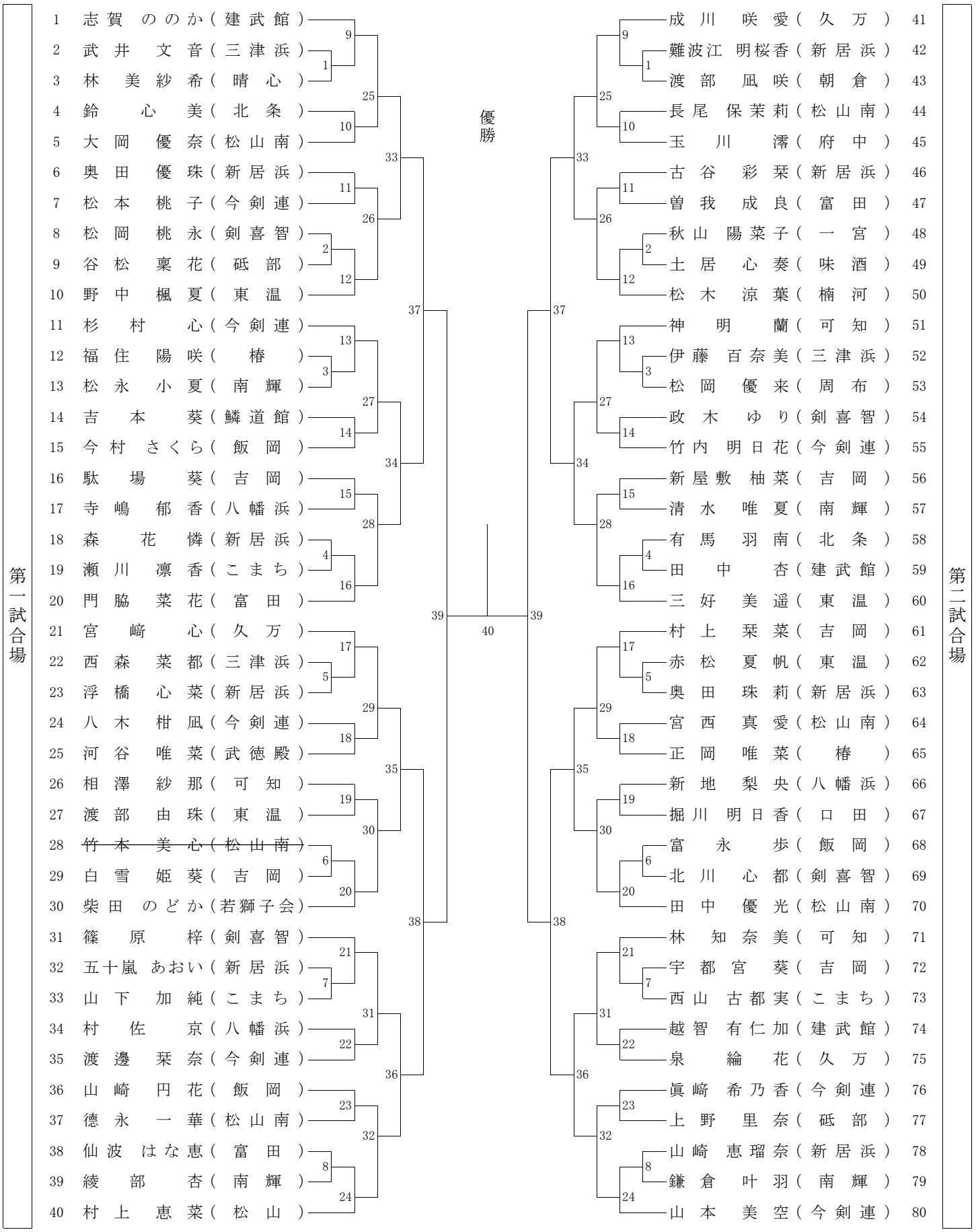

上段が(赤)

	選手名	所属
41	成川 咲愛	久万
42	難波江 明桜香	新居浜
43	渡部 凪咲	朝倉
44	長尾 保茉莉	松山南
45	玉川 澪	府中
46	古谷 彩栞	新居浜
47	曽我 成良	富田
48	秋山 陽菜子	一宮
49	土居 心奏	味酒
50	松木 涼葉	楠河
51	神明 蘭	可知
52	伊藤 百奈美	三津浜
53	松岡 優来	周布
54	政木 ゆり	剣喜智
55	竹内 明日花	今剣連
56	新屋敷 柚菜	吉岡
57	清水 唯夏	南輝
58	有馬 羽南	北条
59	田中 杏	建武館
60	三好 美遥	東温
61	村上 栞菜	吉岡
62	赤松 夏帆	東温
63	奥田 珠莉	新居浜
64	宮西 真愛	松山南
65	正岡 唯菜	椿
66	新地 梨央	八幡浜
67	掘川 明日香	口田
68	富永 歩	飯岡
69	北川 心都	剣喜智
70	田中 優光	松山南
71	林 知奈美	可知
72	宇都宮 葵	吉岡
73	西山 古都実	こまち
74	越智 有仁加	建武館
75	泉 綸花	久万
76	眞崎 希乃香	今剣連
77	上野 里奈	砥部
78	山崎 恵瑠奈	新居浜
79	鎌倉 叶羽	南輝
80	山本 美空	今剣連